5. РОЛЬГАНГИ

• Закрепляемые снаружи и быстро заменяемые ролики для универсального применения, широкая опорная база для заготовки, простота в обслуживании и при замене изношенных резиновых роликов.

• Новые мультифункциональные ролики (патент №69007082.8) с легко монтируемыми снаружи и съемными стопорными кольцами для увеличения тяги или торцевые шайбы для простой аксиальной фиксации заготовок

• Новые мощные приводы с существенно увеличенным тяговым усилием и высокой точностью, улучшенным КПД и увеличенным сроком эксплуатации в сочетании с отсутствием необходимости технического обслуживания

• Посредством ускоренного холостого хода до 9 м/мин существенное сокращение вспомогательного времени

• Все оси роликов оснащены точными, не требующими обслуживания роликовыми подшипниками для больших нагрузок

• Жесткий каркас со встроенными поворотными рычагами для простой и быстрой настройки на диаметр заготовки.

• Два варианта исполнения – стационарный или передвижной – за счет запатентированных поворотных лап.

• Переналадка стационарного в передвижное исполнение очень проста за счет соответствующий конструкции поворотных лап со вставляющимися в них колесами или блоками колес.

• Одинаковая высота для стационарного и передвижного исполнения

• Двойной привод при надежной эксплуатационной синхронизации для большой точности и оптимального распределения нагрузки приводов как при частичной, так и при полной загрузке

• Интегрированный импульсный датчик для поддержания точной скорости подачи по всем диапазоне регулирования

• Высокая надежность позиционирования заготовки за счет угла опоры около 50°

5.1. СЕРИЯ BSN С ПОВОРОТНЫМ РЫЧАГОМ

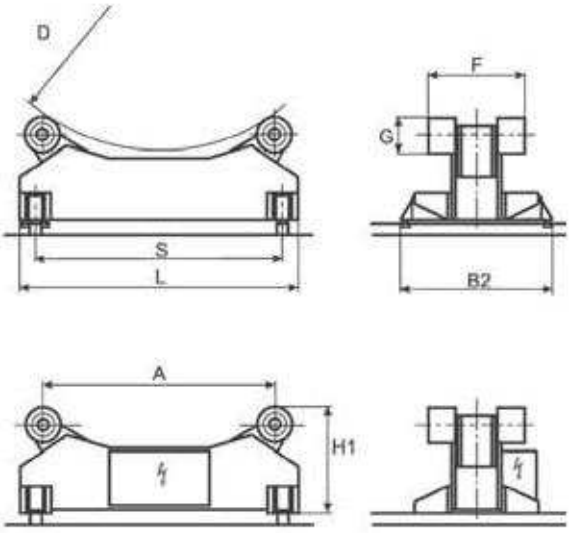

Рольганг		BSN 1500	BSN 2500	BSN 5000	BSN 8000	BSN 15000
Нагрузка	на всю единицу кг/max.	1500	2500	5000	8000	15000
Заготовка	d ø /min. мм	80	80	80	120	120
	D ø /max. мм	2500	3000	3000	3500	4000
Расстояние м-ду роликами, max	A мм	1125	1335	1345	1572	1810
Ролики, ø	G мм	160	160	180	220	285
Ширина роликов	F мм	295	295	420	490	660
	L мм	1170	1670	1700	1700	1700
Ширина	B1 мм	640	645	670	710	800
	B2 мм	770	775	800	840	930
Высота	H1 мм	590	610	610	700	765
Ширина колеи	S мм	1000	1500	1500	1500	1500
База	R мм	460	465	490	530	590
Касательное усилие	N	2190	4375	8220	13630	21750
Сервопривод	Подача, мм/мин Холостой ход, м/ мин	100-2000 5	100-2000 9	100-2000 9	100-2000 9	100-2000 9

* Данные могут иногда отклоняться от приведенных.

5.2. СЕРИЯ BMS

Рольганг		BMS 20	BMS 30	BMS 40	BMS 50	BMS 60	BMS 80
Нагрузка	на устройство т/max.	20	30	40	50	60	80
Заготовка	d ø /мин. мм	500	500	600	600	700	700
	D ø /макс. мм	5.000	5.000	6.000	6.000	7.000	7.000
Ролики ø	G мм	400	400	455	455	520	520
Ширина роликов	F мм	120	150	150	200	200	250
Ширина	I мм	1.000	1.030	1.150	1.200	1.450	1.500
Высота	E мм	700	700	780	780	925	925
Длина	B мм	2.800	2.800	3.340	3.340	3.870	3.870
	C мм	3.240	3.240	3.830	3.830	4.450	4.450
Ширина колеи	A мм	1.500	1.500	1.500	1.500	1.500	1.500
						2.000	2.000
База	H мм	660	690	765	815	980	1.030
Касательное усилие	Стандарт H	28.200	28.200	33.510	33.510	48.845	48.845
	Двойной привод H	56.400	56.400	67.020	67.020	97.690	97.690
Подача	бесступенч. мм/мин	110 - 2000	110 - 2000	130 - 2000	130 - 2000	130 - 2000	130 - 2000
	Холостой ход m/мин	11,0	11,0	13,0	13,0	13,0	13,0
Диапазон регулирования		1:100	1:100	1:100	1:100	1:100	1:100
Точность регулировки	%	1	1	1	1	1	1

* Данные могут иногда отклоняться от приведенных.

5.2. СЕРИЯ BMS

Рольганг		BMS 100	BMS 150	BMS 200	BMS 250	BMS 375	BMS 500
Нагрузка	на установку, т/max.	100	150	200	250	375	500
Заготовка	d ø /мин. мм	900	900	950	950	1.200	1.200
	D ø /макс. мм	7.000	7.000	8.000	8.000	8.000	8.000
Ролики ø	G мм	700	700	750	750	1.000	1.000
Ширина роликов	F мм	280	400	420	550	600	800
Ширина	I мм	1.800	2.175	2.340	2.470	2.725	3.830
Высота	E мм	1.185	1.315	1.400	1.400	1.750	2.150
Длина	B мм	4.100	4.100	4.700	4.700	5.100	5.100
	C мм	4.825	4.825	5.430	5.430	6.100	6.100
Ширина колеи	A мм	2.000	2.000	2.000	2.000	2.000	2.000
		2.500	2.500	3.000	3.000	3.000	3.000
База	H мм	1.220	1.475	1.640	1.770	1.925	2.630
Касательное усилие	Standard H	72.570	72.570	94.400	94.400	138.000	138.000
	Двойной привод H	145.140	145.140	188.800	188.800	276.000	276.000
Крутящий момент	Standard H м	25.400	25.400	35.400	35.400	69.000	69.000
	Двойной привод, H м	50.800	50.800	70.800	70.800	138.000	138.000
Подача	Бесступенч. мм/мин	130 - 2000	130 - 2000	130 - 2000	130 - 2000	130 - 2000	130 - 2000
	Холостой ход м/мин	13,0	13,0	13,0	13,0	13,0	13,00
Диам. регулировки		1:100	1:100	1:100	1:100	1:100	1:100
Точность регулировки	%	1	1	1	1	1	1

* Данные могут иногда отклоняться от приведенных.

5.2.1. РАЗМЕРЫ

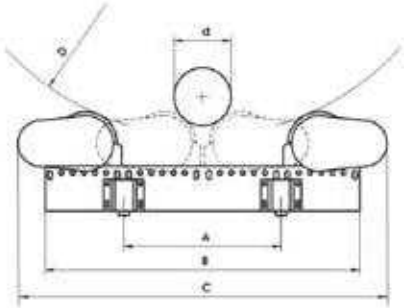

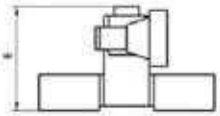

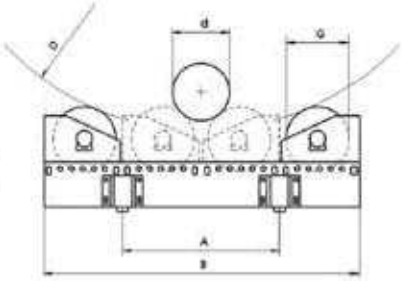

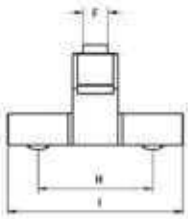

5.3. СЕРИЯ BMB

Рольганг		BMB 20 000	BMB 25 000	BMB 30 000	BMB 40 000	BMB 50 000
Нагрузка	на устройство кг/max.	20.000	25.000	30.000	40.000	50.000
Заготовка	d ø /min. мм	200	200	200	250	250
	D ø /max. мм	5.000	5.000	5.000	6.000	6.000
Расстояние между роликами max.	A мм	2.290	2.290	2.290	2.750	2.750
Ролики ø	G мм	415	415	415	500	500
Ширина роликов	Стальные ролики F мм Резиновые ролики	430 620	 710	430 800	500 980	 1.150
Ширина	B1 мм B2 мм	1.010 1.175	1.010 1.175	1.010 1.175	1.240 1.440	1.520 1.805
Высота	H мм	810	810	810	945	1.010
Длина	L1 мм L2 мм	3.000 3.780	3.000 3.890	3.000 3.890	3.600 4.680	3.600 4.680
Ширина колеи	S мм	1.500	1.500	1.500	1.500	1.500
База	R мм	635	635	635	780	960
Касательное усилие	Один привод N Двойной привод N	18.000 36.000	26.410 52.820	26.410 52.820	36.000 72.000	48.000 96.000
Сервопривод	Подача мм/мин. Холостой ход м/мин.	75 - 2000 6	75 - 2000 6	75 - 2000 6	75 - 2000 6	75 - 2000 6

* Данные могут иногда отклоняться от приведенных.

Рольганги		BMB 60 000	BMB 80 000	BMB 100 000	BMB 125 000
Нагрузка	на устройство кг/max.	60.000	80.000	100.000	125.000
Заготовка	d ø/мин. мм D ø/max. мм	250 6.000	650 7.000	650 7.000	650 7.000
Расстояние между роликами max.	A мм	2.750	3.235	3.235	3.235
Ролики ø	G мм	500	660	660	660
Ширина роликов	Стальные ролики F мм Резиновые ролики	570 1.310	765 1.225	840 1.420	935 1.655
Ширина	B1 мм B2 мм	1.520 1.805	1.710 1.970	1.710 1.970	1.950 2.280
Высота	H мм	1.010	2.000	2.000	2.000
Длина	L1 мм L2 мм	3.600 4.680	4.400 4.950	4.400 4.950	4.400 4.950
Ширина колеи	S мм	1.500	2.000	2.000	2.000
База	R мм	960	1.130	1.130	1.250
Касательное усилие	Один привод N Двойной привод N	48.000 96.000	60.600 121.200	60.600 121.200	60.600 121.200
Специальное исполнение	Один привод Двойной привод	72.700 145.450			
Сервопривод	Подача мм/мин. Холостой ходm/мин.	75 - 2000 6	150 - 2000 15	150 - 2000 15	150 - 2000 15

* Данные могут иногда отклоняться от приведенных.

5.3.1. РАЗМЕРЫ

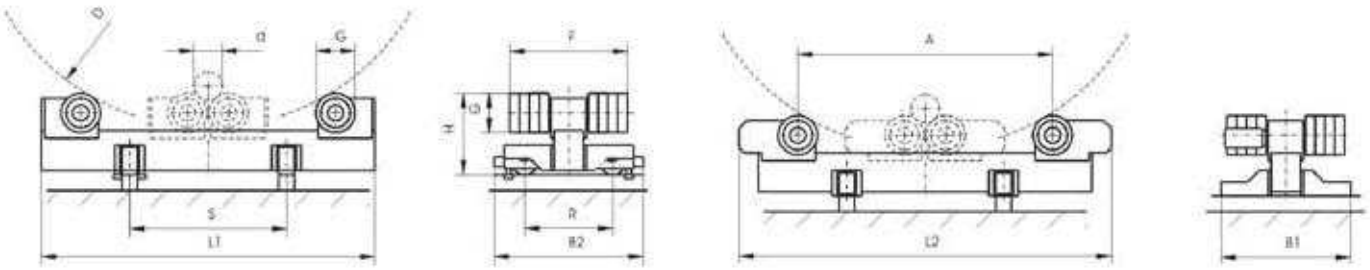

5.4. СЕРИЯ RBZ

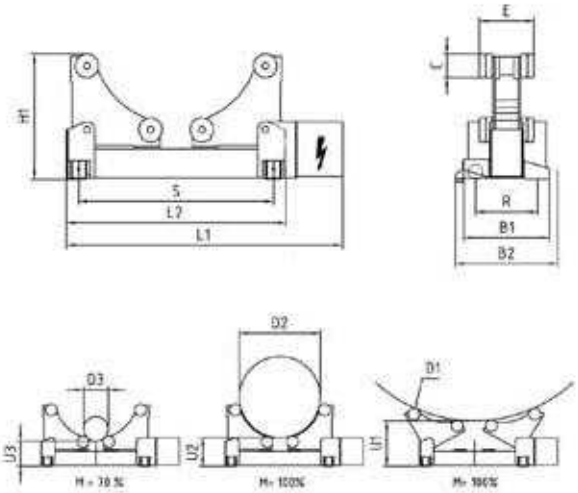

Рольганги		RBZ 4000	RBZ 8000	RBZ 12500	RBZ 20000
Нагрузка	на устройство кг/max.	4000	8000	12500	20000
Заготовка Ø	D1 мм D2 мм D3 мм	4000 1120 300	4330 1200 320	4450 1220 340	5000 1340 360
Нижняя кромка заготовки	U1 мм U2 мм U3 мм	625 390 345	695 435 385	800 540 485	930 640 575
Ролики Ø	C мм	160	180	220	285
Ширина роликов	E мм	295	420	490	620
Ширина	B1 мм B2 мм	626 756	658 788	780 912	916 1070
Высота	H1 мм	865	955	1060	1220
Antriebseinheit	L1 мм	2010	2080	2120	2345
Leerlaufeinheit	L2 мм	1710	1690	1760	1910
Ширина колеи	S мм	1500	1500	1500	1500
База	R мм	446	478	570	651
Касательное усилие	N	4375	8220	13630	21750
Сервопривод	Подача мм/мин. Холостой ход м/мин.	100 – 2000 9	100 – 2000 9	100 – 2000 9	100 – 2000 9

* Данные могут иногда отклоняться от приведенных.